DNP
Photo Imaging

SnapLab SL620A

Guia rápido de instalação e início

Exclusivo para Impressoras DNP DS-Series™

Software v1.1.1

PN: DOC-U-SL620-DLND-01

REV: 10.31.2018

Sumário

Visite www.dnpphoto.com para documentação atualizada, FAQ e muito mais!

Sumário 2

Avisos Capítulo 1 3

Aviso sobre conexão da alimentação 3

Notificações sobre conformidade 3

Instalação Capítulo 2 5

Conteúdo da caixa 5

Conexão da unidade superior à impressora DS620A 6

Guia rápido Capítulo 3 11

Iniciando o SL620A 11

Alteração do idioma do software como padrão 11

Fazer um pedido de impressão 13

Desligando a SL620A 15

Resolução de problemas Capítulo 4 16

Avisos Capítulo 1

Para reduzir riscos de incêndio ou choque elétrico, não exponha este equipamento à chuva ou umidade.

Para evitar choques elétricos, não abra o DS-T mini e as tampas da impressora DS. O serviço de manutenção deve ser executado somente por pessoal qualificado.

ESTE EQUIPAMENTO DEVE ESTAR ATERRADO.

Para desconectar a alimentação principal, desconecte o conector AC IN.

Aviso sobre conexão da alimentação

Use um cabo de alimentação adequado para a sua fonte de alimentação local.

1. Utilize o cabo de alimentação (cabo principal de 3 núcleos)/conector de utensílios/plugue com contatos aterrados que esteja em conformidade com as regras de segurança de cada país, se aplicável.

2. Use o cabo de alimentação (cabo principal de 3 núcleos)/conector de utensílios/plugue em conformidade com a classificação nominal apropriada (tensão, corrente).

Notificações sobre conformidade

AVISO: As alterações ou modificações não expressamente aprovadas pela parte responsável pela conformidade podem anular a autoridade do usuário para operar o equipamento com as regras da FCC.

Este equipamento foi testado e está em conformidade com os limites para um dispositivo digital Classe B, conforme a Parte 15 das regras da FCC.

Estes limites são projetados para fornecer proteção razoável contra interferência prejudicial em uma instalação residencial. Este equipamento gera, usa e pode irradiar energia de radiofrequência e, se não for instalado e utilizado de acordo com as instruções, pode causar interferência prejudicial às comunicações de rádio. No entanto, não há garantia de que a interferência não ocorrerá em uma determinada instalação. Se este equipamento causar interferência prejudicial à recepção de rádio ou televisão, o que pode ser determinado ao ligar e desligar o equipamento, o usuário é encorajado a tentar corrigir a interferência através de uma ou mais das seguintes medidas:

- Redirecionar ou realocar a antena receptora.
- Aumentar a separação entre o equipamento e o receptor.
- Ligar o equipamento a uma tomada em um circuito diferente daquele ao qual o receptor está conectado.
- Consultar o revendedor ou um técnico de rádio/TV experiente para obter ajuda.

Este equipamento está em conformidade com os limites de exposição à radiação da FCC estabelecidos para um ambiente não controlado. Este equipamento está em contato direto com o corpo do usuário sob condições normais de operação. Este transmissor não deve ser instalado ou operado em conjunto com nenhuma outra antena ou transmissor.

Equipamento classe B

Este equipamento foi testado e está em conformidade com os limites para um dispositivo digital Classe B, conforme a Parte 15 das regras da FCC. Estes limites são projetados para fornecer proteção razoável contra interferência prejudicial em uma instalação residencial. Este equipamento gera, usa e pode irradiar energia de radiofrequência e, se não for instalado e utilizado de acordo com as instruções, pode causar interferência prejudicial às comunicações de rádio. No entanto, não há garantia de que a interferência não ocorrerá em uma determinada instalação. Se este equipamento causar interferência prejudicial à recepção de rádio ou televisão, o que pode ser determinado ao ligar e desligar o equipamento, o usuário é encorajado a tentar corrigir a interferência através de uma ou mais das seguintes medidas:

- Redirecionar ou realocar a antena receptora.
- Aumentar a separação entre o equipamento e o receptor.
- Ligar o equipamento a uma tomada em um circuito diferente daquele ao qual o receptor está conectado.
- Consultar o revendedor ou um técnico de rádio/TV experiente para obter ajuda.

Aviso: Mudanças ou modificações feitas neste dispositivo que não sejam expressamente aprovadas pela DNP Photo podem invalidar a autoridade do usuário de operar o equipamento.

Este é um documento controlado. Para certificar-se de que você tem a última versão deste Procedimento, compare esta revisão deste documento com a revisão listada no banco de dados de Controle de documentos. Se você descobrir que este documento não está atualizado, descarte-o e obtenha a última versão do banco de dados de Controle de documentos.

Importador:

DNP PHOTO IMAGING EUROPE SAS

Le Raphael Paris Nord 2 22 Avenue de Nations BP 51077

Villepinte, 95948 ROISSY CH DE GAULLE CEDEX, FRANCE

Fabricante:

Fit Engineering S.R.L.

c/o DNP Imagingcomm America Corporation

4524 Enterprise Dr. NW

Concord, NC 28027 Estados Unidos

Se quiser descartar este produto, não o faça no resíduo doméstico geral. Há um sistema de coleta separada para produtos eletrônicos utilizados de acordo com a legislação da Diretiva WEEE. Para detalhes, consulte o seu revendedor.

Instalação Capítulo 2

Conteúdo da caixa

A caixa contém :

Unidade superior	Cabo de alimentação	Cabo USB
Suporte traseiro com 2 parafusos M3	Suporte do roteador	4 parafusos M3 para os suportes laterais
Roteador Netgear	(Este documento)	

Conexão da unidade superior à impressora DS620A

1. Solte os dois parafusos inferiores no lado traseiro da impressora.
2. Posicione as ranhuras do suporte do roteador entre os parafusos e o painel traseiro da DS620A com um movimento de cima para baixo.
3. Aperte suavemente os dois parafusos.

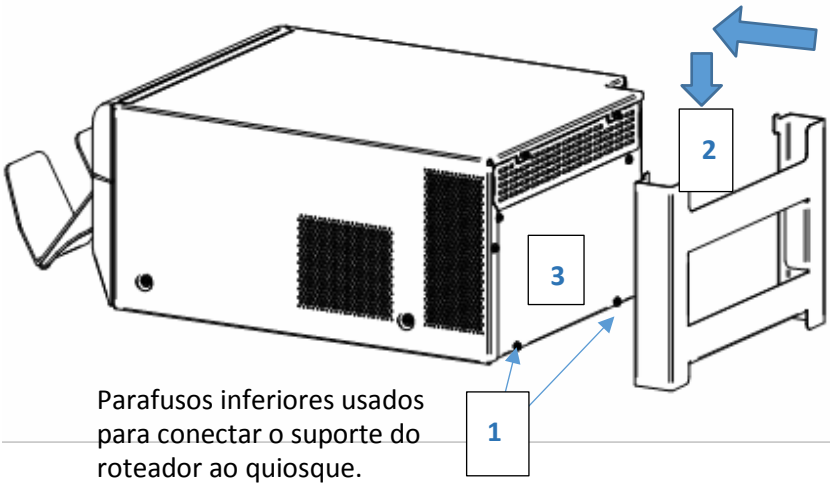

4. Remova os dois parafusos superiores do painel traseiro da DS620A.
5. Posicione o suporte traseiro com cuidado nas ranhuras de referência (mantenha os parafusos M3 fornecidos para uso posterior).
6. Fixe o suporte apertando os dois parafusos no painel traseiro da DS620A.

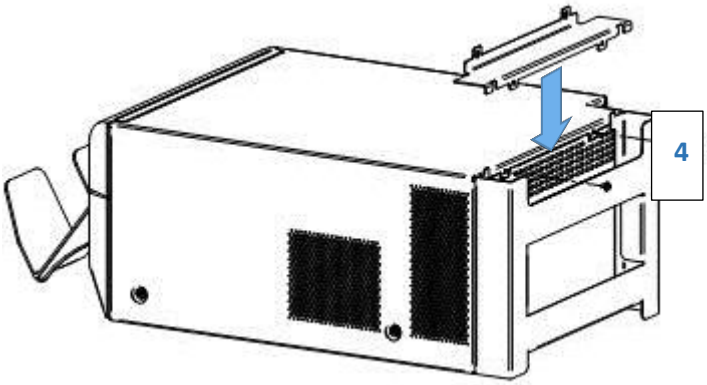

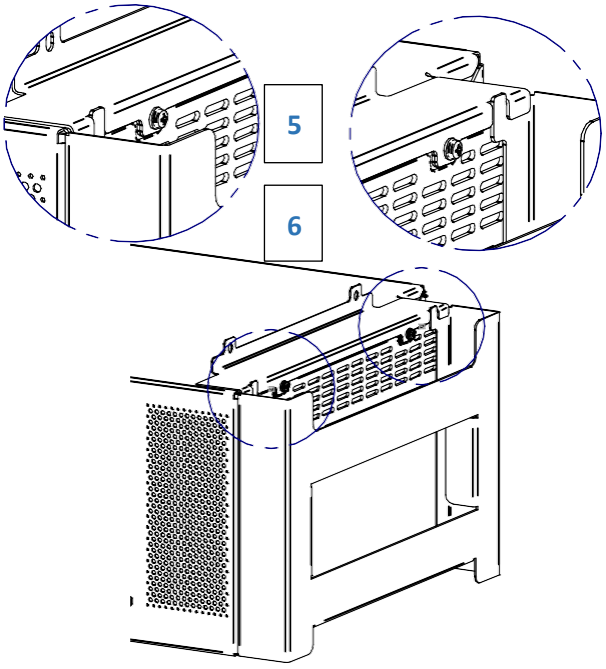

7. Insira o roteador Wi-Fi dentro do suporte do roteador.
8. Conecte o cabo de rede fornecido e o cabo de alimentação do roteador WiFi antes de inserir o roteador no suporte de instalação. Conecte o cabo Ethernet à porta LAN 1 – 4 (não na porta de Internet amarela).

Observação:

Conecte o cabo de rede fornecido e o cabo de alimentação do roteador antes de inserir o roteador no suporte de instalação.

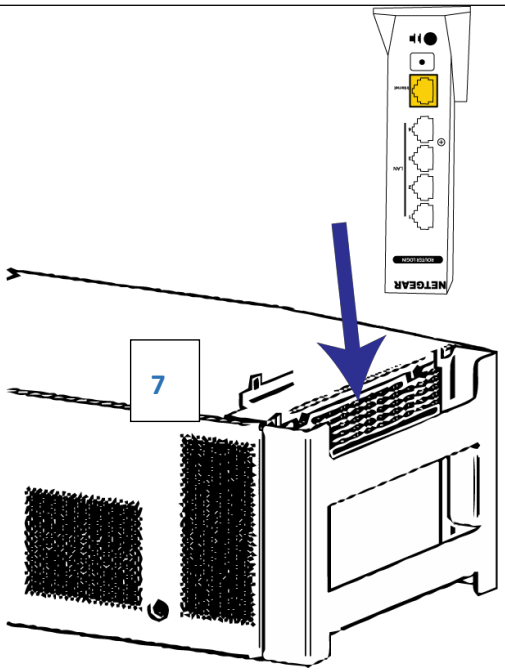

9. Use a alavanca de abertura para abrir a fechadura da DS620A e puxe a unidade do mecanismo em aproximadamente 10 cm.
10. Posicione com cuidado o DS-Tmini no topo da DS620A.
11. Deslize o DS-Tmini para trás até que os dois ganchos dianteiros encaixem-se na tampa superior da DS620A.
12. Feche com cuidado o mecanismo da impressora.

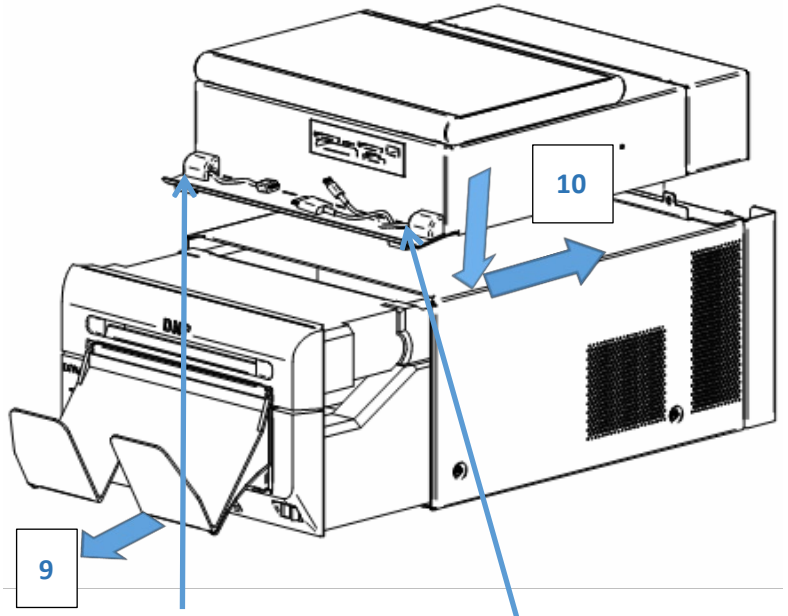

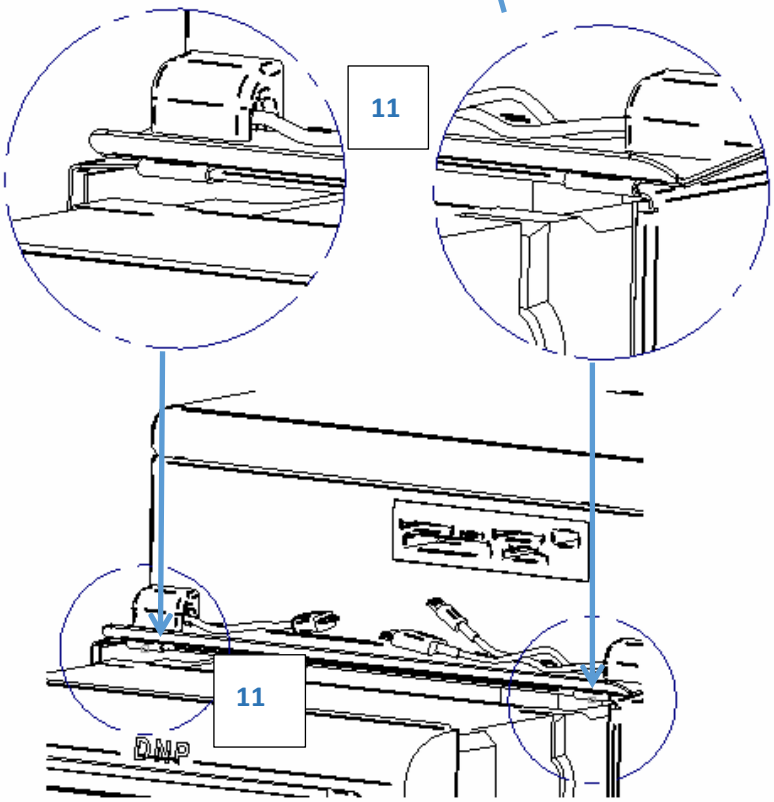

13. Use os dois parafusos M3 fornecidos com o suporte traseiro para fixá-lo na lateral traseira do DS-Tmini.	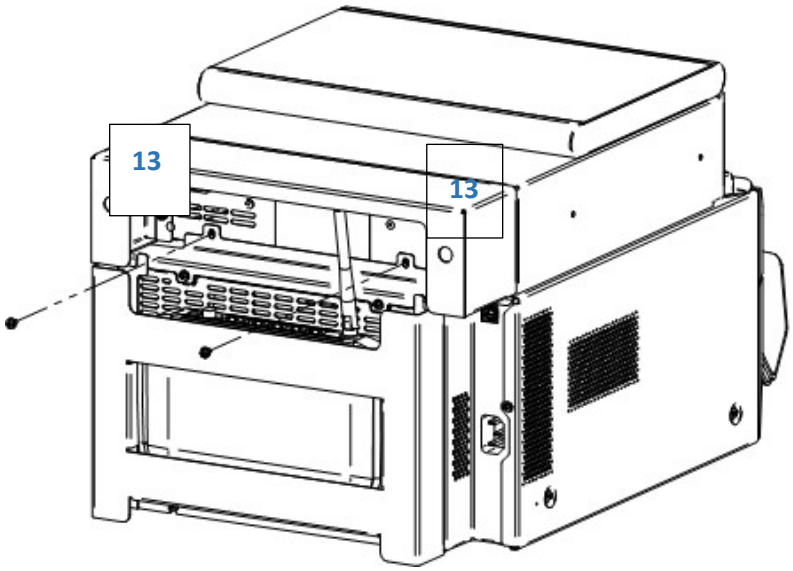
14. Conecte os dois suportes laterais nos lados do DS-Tmini. Observe que eles têm lado esquerdo e direito e não são iguais.	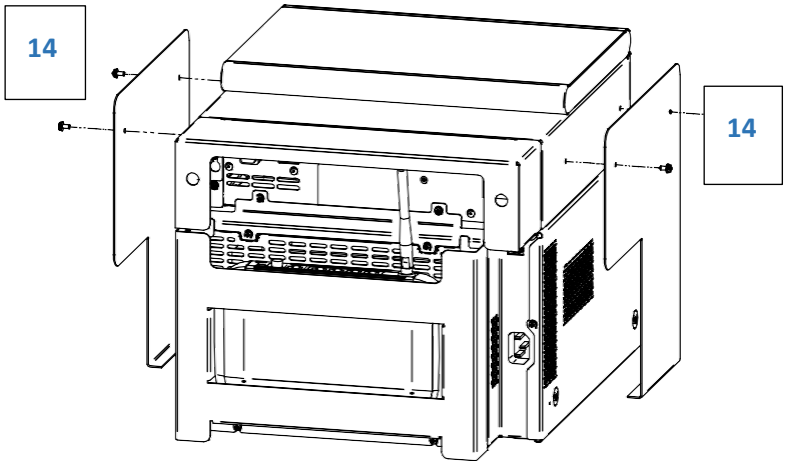

15. Conecte o cabo USB proveniente do DS-Tmini na impressora DS620A.
16. Caso ainda não tenha feito, conecte o cabo ethernet ao DS-Tmini e a porta LAN 1-4 do roteador (NÃO é a porta internet amarela).
17. Conecte o cabo da fonte de alimentação ao DS-Tmini.
18. Conecte o cabo da fonte de alimentação à impressora DS620A.
19. Conecte o adaptador da fonte de alimentação ao roteador Netgear.

OBSERVAÇÃO:

As etapas acima permitem que o SnapLab receba arquivos a partir do celular do usuário usando o DNP PhotoPrints.

OBSERVAÇÃO:

O SnapLab também pode ser configurado para permitir uma funcionalidade como a impressão das imagens de uma conta de rede social do usuário Para isto, conecte o roteador Wi-Fi do SnapLab à rede externa usando um cabo Ethernet separado. O cabo de rede deve ser conectado a partir da porta de internet amarela do roteador ao modem de rede interna.

Após fazer a conexão, ligue sempre o roteador antes de ligar o terminal SnapLab.

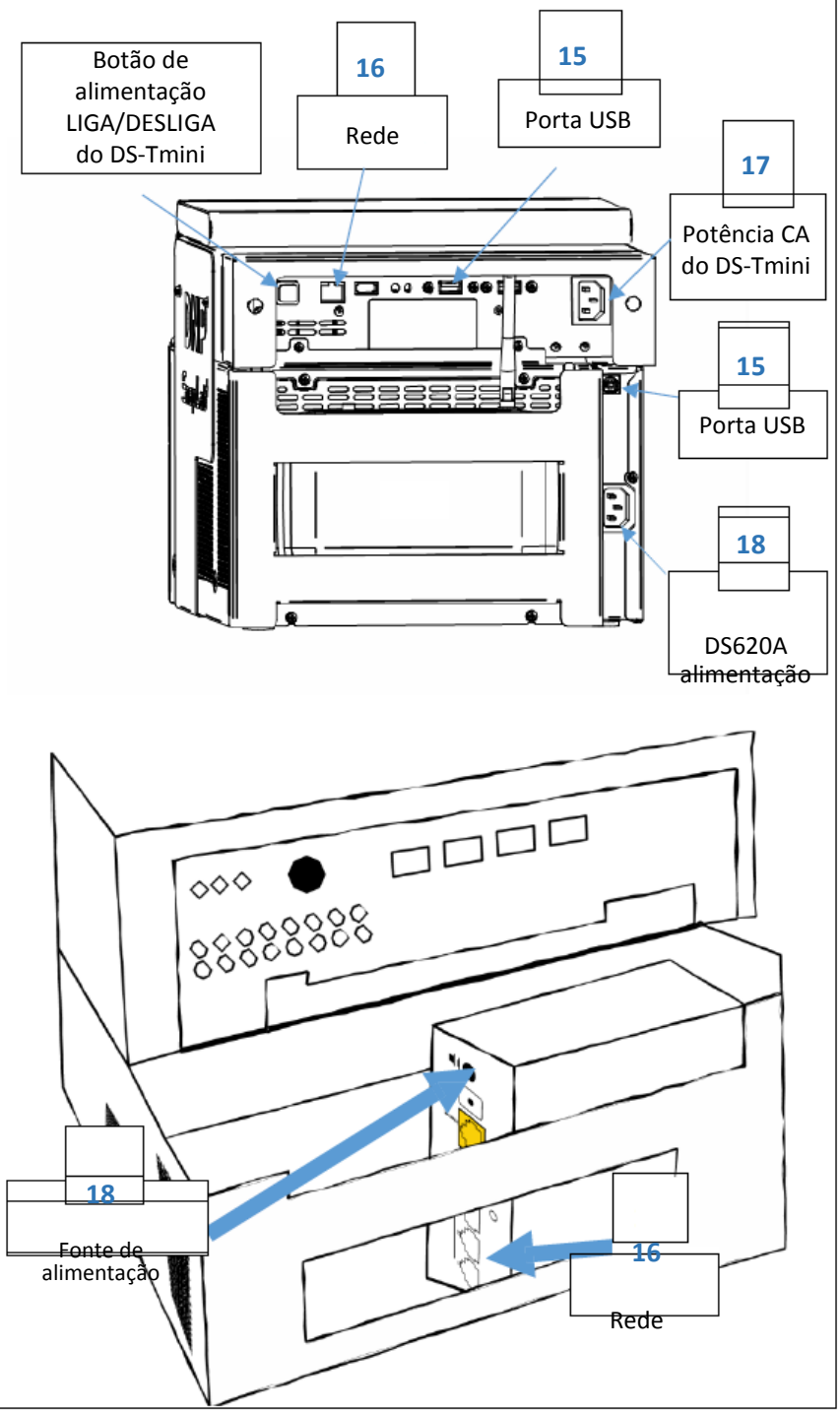

Guia rápido Capítulo 3

Certifique-se de que todos os cabos da fonte de alimentação (impressora, roteador e DS-Tmini) estão conectados.

Iniciando o SL620A

1) Ligue a impressora DS620A.

OBSERVAÇÃO:
Sempre ligue primeiro a impressora e o roteador WIFI, antes de ligar o terminal SnapLab.

2) Carregue a mídia na impressora (consulte o guia de referência rápida DS620).

3) Ligue o DS-Tmini (o botão para ligar está na parte traseira).

➔ Após alguns minutos, o software Photo Editing [Edição de fotos] começará a funcionar automaticamente. O software exibirá somente os produtos que podem ser impressos com a impressora conectada e mídia carregada.

OBSERVAÇÃO:
Se a impressora DS620A não estiver conectada, o software exibirá a seguinte mensagem:

➔ Quando a impressora estiver conectada ao sistema, a mensagem acima desaparecerá automaticamente dentro de alguns segundos e, em seguida, o software exibirá a janela de produtos de acordo com a impressora conectada.

Alteração do idioma do software como padrão

1) Entre no Main Panel [Painel principal] tocando em sequência os cantos **inferiores esquerdo e direito** do monitor.

OBSERVAÇÃO:
As versões atuais do SnapLab permitirão que o menu de configurações seja protegido por senha, consulte o manual do usuário para habilitar esta função.

2) Clique no botão **Settings** [Configurações]

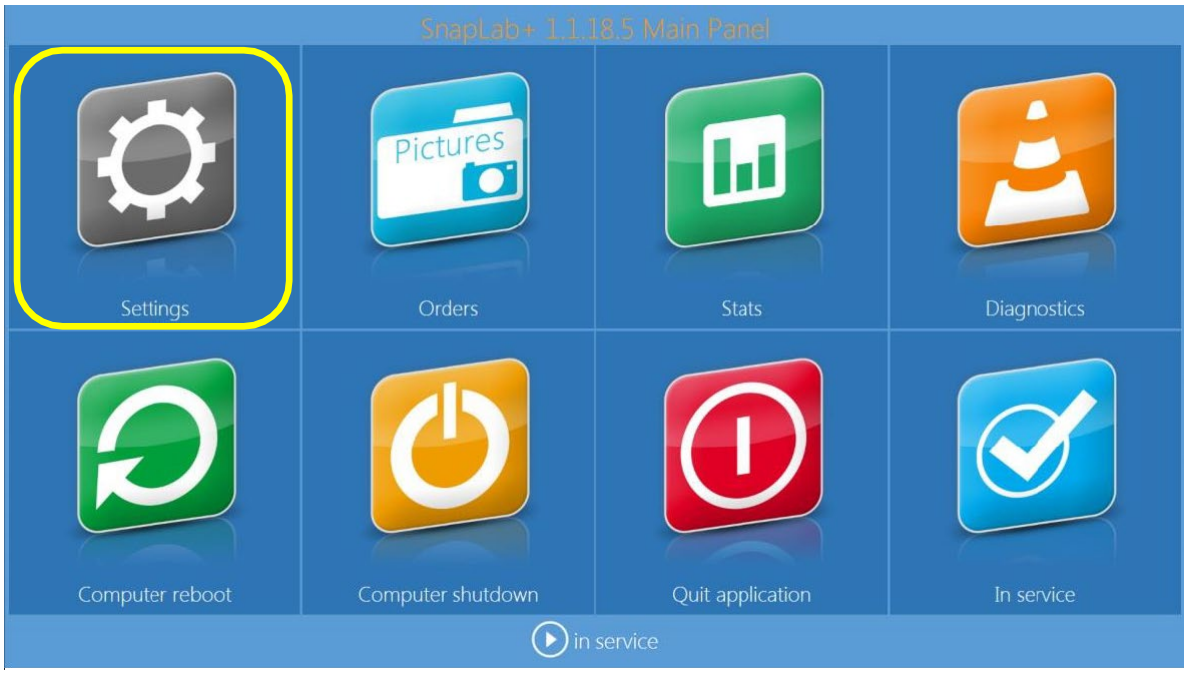

3) Escolha **Settings > Language [Configurações > Idioma]**

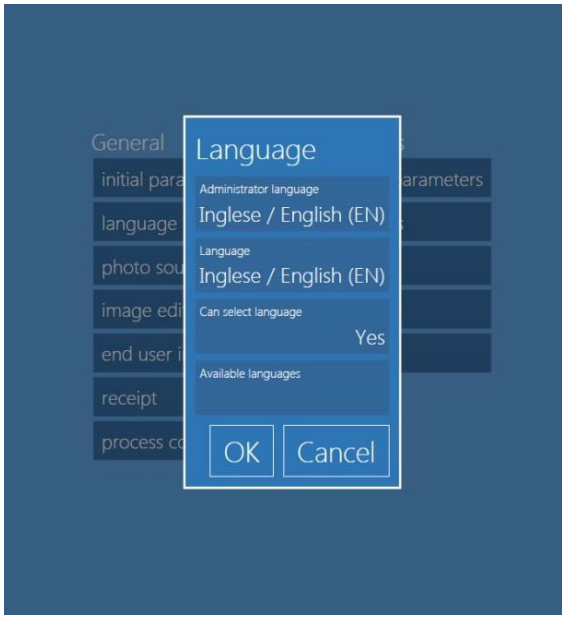

Available languages [Idiomas disponíveis]	
Tcheco	Japonês
Inglês	Polonês
Finlandês	Português
Francês	Romeno
Alemão	Russo
Grego	Espanhol
Húngaro	Ucraniano
Italiano	

- **Available languages [Idiomas disponíveis]:** As configurações de edição e de administração do Photo Editing Software [Software de Edição de Imagens] estão disponíveis a partir da lista de idiomas acima.

- **Administrator Language [Idioma do administrador]**: selecione o idioma a ser usado como idioma padrão para as configurações. Você precisa reiniciar o software para ter um novo idioma em operação.
- **Language [Idioma]**: Selecione o idioma a ser usado para o fluxo de trabalho do usuário.
- **Select language [Selecionar idioma]**: Se definido como yes [sim], o usuário poderá escolher o idioma do fluxo de trabalho a partir do conjunto de seleção com o botão Available languages [Idiomas disponíveis].

Fazer um pedido de impressão

Este é o fluxo de trabalho da criação de impressão de um produto Single Sided Print [Impressão de lado único].

1) Selecione **Prints [Impressões]**.

2) Selecione a **mídia** onde as imagens estão localizadas, como, por exemplo, um pendrive.

3) Selecione as **imagens**. Ao pressionar o sinal **+** ou **-**, a quantidade de impressão também pode ser inserida nesta etapa.

4) Selecione o tipo de **Producto [Produto]** e o **Paper Finish [Acabamento de papel]**.

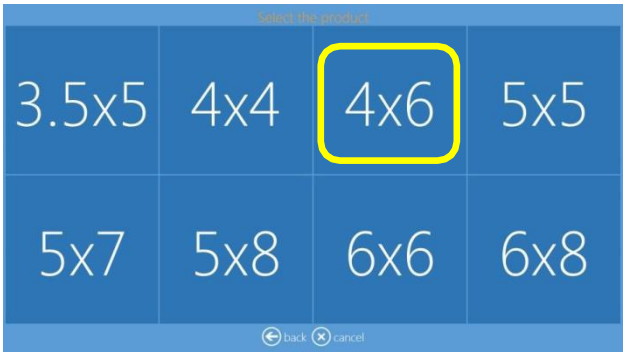

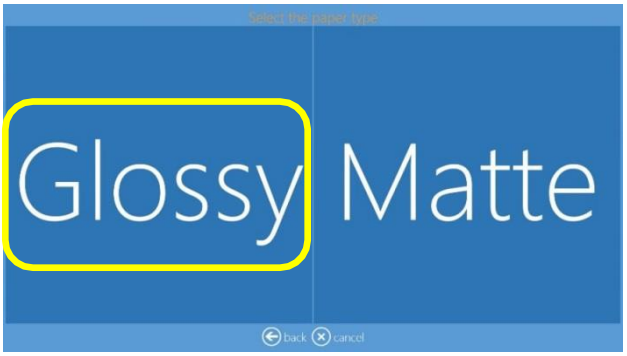

5) **Edit [Edite]** a quantidade de impressões, corte e melhore as imagens, adicione texto.

6) Adicione **Text [Texto]**. Para alterar a rotação e as dimensões de texto, clique e arraste no botão de rotação.

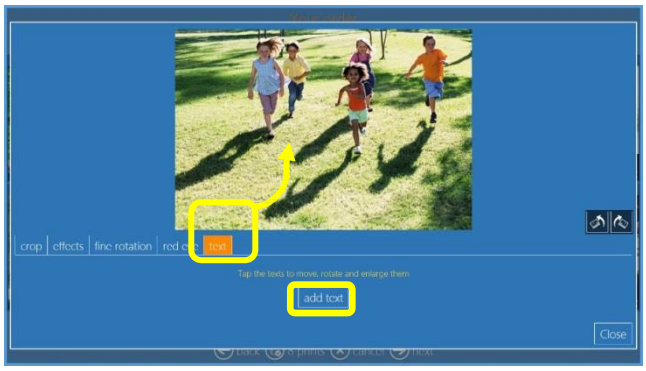

7) Visualizar o resumo do pedido.

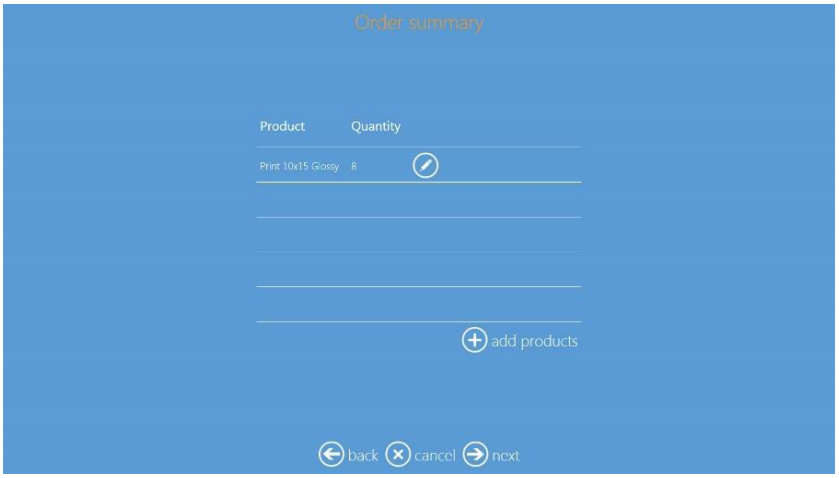

8) Insira **Customer Name [Nome do cliente]**.

9) Pressione **Next [Próximo]** para concluir o pedido.

Desligando a SL620A

1) Entre no Painel Principal tocando em sequência os cantos **inferiores esquerdo e direito** do monitor.

2) Clique no botão **Computer shutdown [Desligar computador]**

3) Aguarde até que a DS-Tmini desligue automaticamente.

4) Desligue a impressora DS620A.

5) Desconecte os cabos.

Resolução de problemas Capítulo 4

Para qualquer problema técnico e/ou dúvidas técnicas, contate o suporte técnico da DNP IAM no e-mail:

dnpsupport@dnp.imgcomm.com